Ermeco Digitale Communicatie
Pastoor Bastinstraat 2
6142 BK Sittard-Geleen

T. 046 - 2021102
E. info@ermeco.pro
W. www.digitale-infozuil.nl

Artikelnr: WTD116 IND

11.6” Industrieel Windows Tablet

Touchdisplays en tablets voor Industrieel gebruik. Speciaal ontworpen voor gebruik in extreme omstandigheden, zoals productie, transport, communicatie, medische, en industriële omgevingen. Geheel metalen behuizing met IP65-classificatie, stof- en spatwaterdicht, waardoor hij geschikt is voor binnen- en buitengebruik. Leverbaar met Windows of Android besturingssysteem. Geschikt voor zowel inbouw of vrijstaand/hangend gebruik.

- Capacitief 11.6" (29 cm) touchscreen
- Windows 10 Quad Core processor
- Aluminium behuizing
- Edge-to-Edge hardglas (IK7)
- 324 × 302 × 51 mm

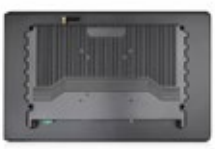

© Ermeco Digitale Communicatie 2023
www.digitale-infozuil.nl

Ermeco Digitale Communicatie
Pastoor Bastinstraat 2
6142 BK Sittard-Geleen

T. 046 - 2021102
E. info@ermeco.pro
W. www.digitale-infozuil.nl

Algemeen	
Fabrikant	Ermeco Digitale Communicatie
Artikelnummer	WTD116 IND
Productnaam	11.6” Industrieel Windows Touchscreen Display
EAN	
Garantie	1 jaar

Paneel	
Type	LED-IPS
Schermdiagonaal	11.6 inch / 29 cm
Native resolutie	1920 x 1080 px
Pixels Per Inch	190 PPI
Kijkhoek	170º horizontaal, 170º verticaal
Helderheid	300 cd/m²
Contrast	800:1
Beeldverhouding	16:9
Touch technologie	Capacitief, 10-punts multitouch

Aansluitingen	
HDMI	1x
DVI	2x Type-A 2.0
USB	2x Type-A USB 3.0
LAN	1x RJ45 1000Mbps / 1x RJ45 100Mbps
Audio	1x 3.5mm Audio uitgang
Serieel poort	2x RS232

© Ermeco Digitale Communicatie 2023
www.digitale-infozuil.nl

Ermeco Digitale Communicatie
Pastoor Bastinstraat 2
6142 BK Sittard-Geleen

T. 046 - 2021102
E. info@ermeco.pro
W. www.digitale-infozuil.nl

Systeem eigenschappen	
OS	Windows 10 PRO
CPU	Intel® Celeron J4125 Intel® Core™ i3-6200U (optioneel) Intel® Core™ i5-6200U (optioneel) Intel® Core™ i7-6200U (optioneel)
RAM	4GB DDR3 8GB DDR3 (optioneel) 16GB DDR3 (optioneel)
ROM	64GB SSD 128GB SSD (optioneel) 256GB SSD (optioneel) 512GB SSD (optioneel)
WiFi	802.11a/b/g/n
Bluetooth	Ingebouwd 4.1

Fysieke eigenschappen	
Kleur	Zwart
Materiaal	Aluminium
Gewicht	2200 gram
Breedte	323.7 mm
Hoogte	301.7 mm
Diepte	50.5 mm
Afmetingen paneel	257 x 145 mm

Omgeving	
Bedrijfstemperatuur	-20°C ~ 70°C
Opslag temperatuur	-30°C ~ 80°C
Bedrijfs luchtvochtigheid	10% ~ 80% niet condenserend
Opslag luchtvochtigheid	10% ~ 90% niet condenserend

© Ermeco Digitale Communicatie 2023
www.digitale-infozuil.nl

Ermeco Digitale Communicatie
Pastoor Bastinstraat 2
6142 BK Sittard-Geleen

T. 046 - 2021102
E. info@ermeco.pro
W. www.digitale-infozuil.nl

Energie	
Ingangsspanning	DC 12 ~ 36V
Netadapter	Input: 110-240V ~ 50/60Hz - Output 12V 2A
Energieverbruik	≤ 30 Watt

Montage	
Wandmontage	VESA (75 mm, 100 mm)
Inbouw	Inbouw van voorzijde mogelijk, accessoires inbegrepen
Voetsteun	Optioneel (VBS100)

Certificering	
IP rating	IP65 front paneel
Hardheid glaspaneel	IK7
Certificeringen	CE, FCC, RoHS
Anti statisch	Contact 4KV / Lucht 8KV
Anti trilling	GB2323 standaard

Inhoud verpakking	
Standaard inbegrepen	Touchscreen tablet, Netadapter, Inbouw montage beugels, IP65 montage strips

© Ermeco Digitale Communicatie 2023
www.digitale-infozuil.nl

Ermeco Digitale Communicatie
Pastoor Bastinstraat 2
6142 BK Sittard-Geleen

T. 046 - 2021102
E. info@ermeco.pro
W. www.digitale-infozuil.nl

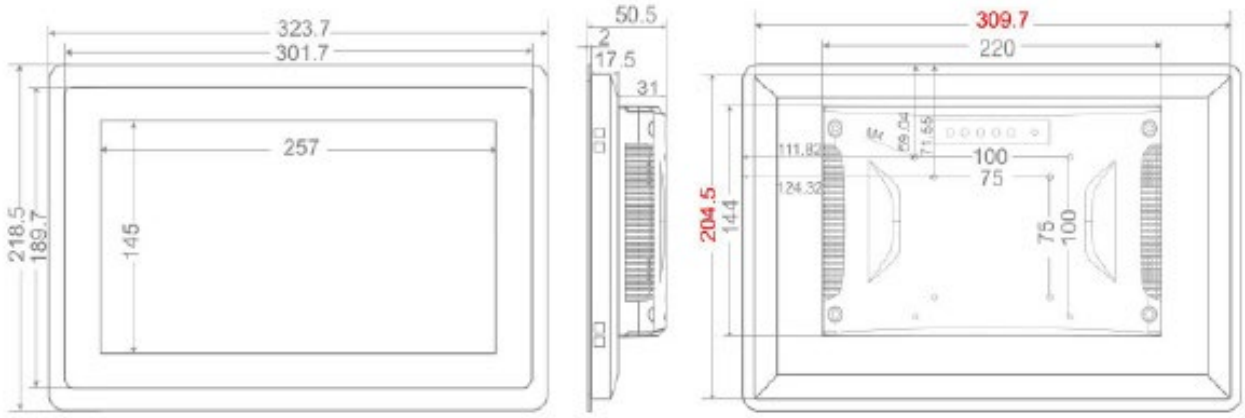

© Ermeco Digitale Communicatie 2023
www.digitale-infozuil.nl